С10101-12-2017

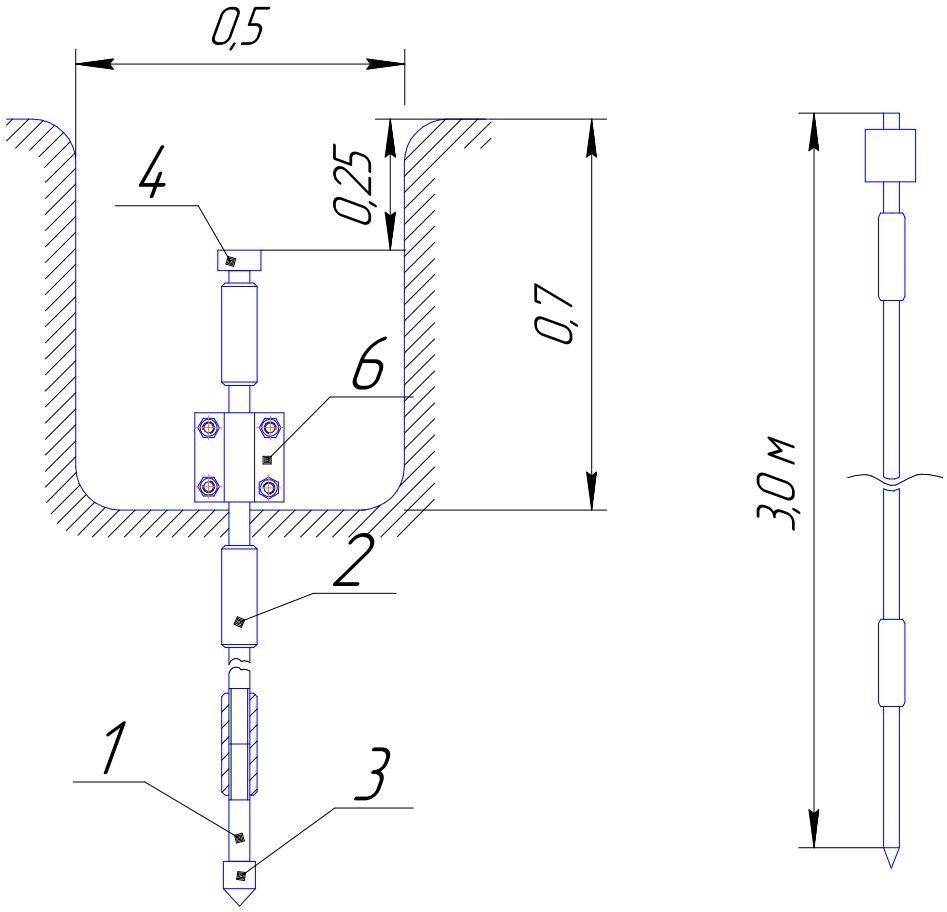

Позиция	Наименование	Код оборудования	Изготовитель	Ед. измер.	Количество
1	Стержень заземления нерж d=16 мм L=1500 mm	Z10166	ГраундТех	шт	2
2	Муфта соединительная нерж 16 мм	Z10167	ГраундТех	шт	2
3	Наконечник для заглубления 16 мм	Z10164	ГраундТех	шт	1
4	Направляющая головка 16 мм	Z10165	ГраундТех	шт	1
5	Лента изоляционная 45 мм – 1 м		ГраундТех	шт	1
6	Зажим соединения (Тип N)	Z10106	ГраундТех	шт	1

С10101-12-2017

Комплект заземления ГТ-3 нержавеющая сталь

Изм.	Лист	№ докум.	Подп.	Дата
Разраб.				
Пров.				
Т.контр.				
Н.контр.				
Утв.				

Лит.	Масса	Масштаб
Лист 32	Листов 43	

ТУ 3439-142-44292630-2018

ООО«ГраундТех»

Перв. примен. | Справ. № | Подп. и дата | Инв. № дубл. | Взам. инв. № | Подп. и дата | Инв. № подл.

Копировал | Формат А4